Gribouille
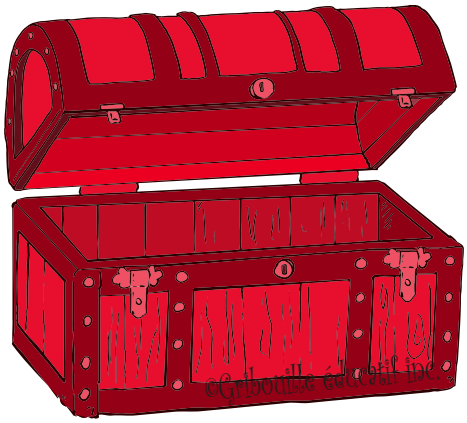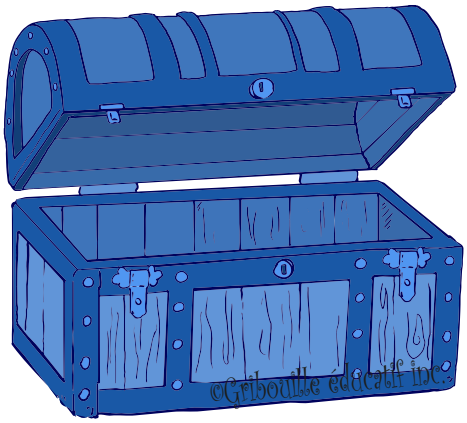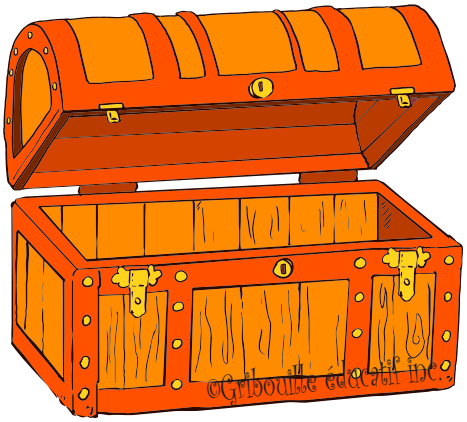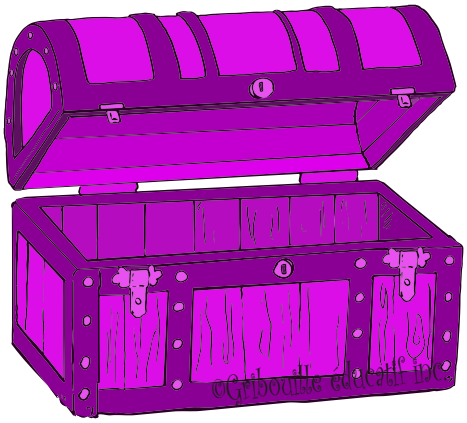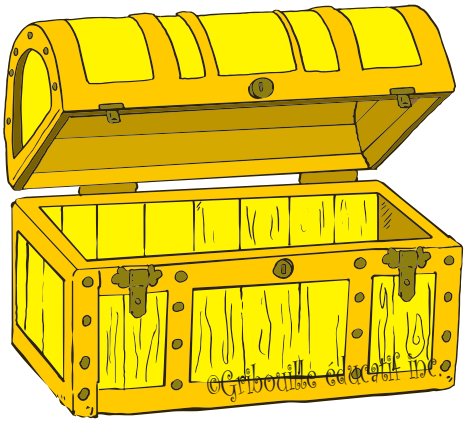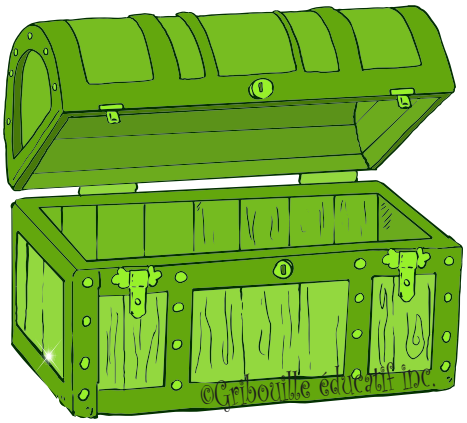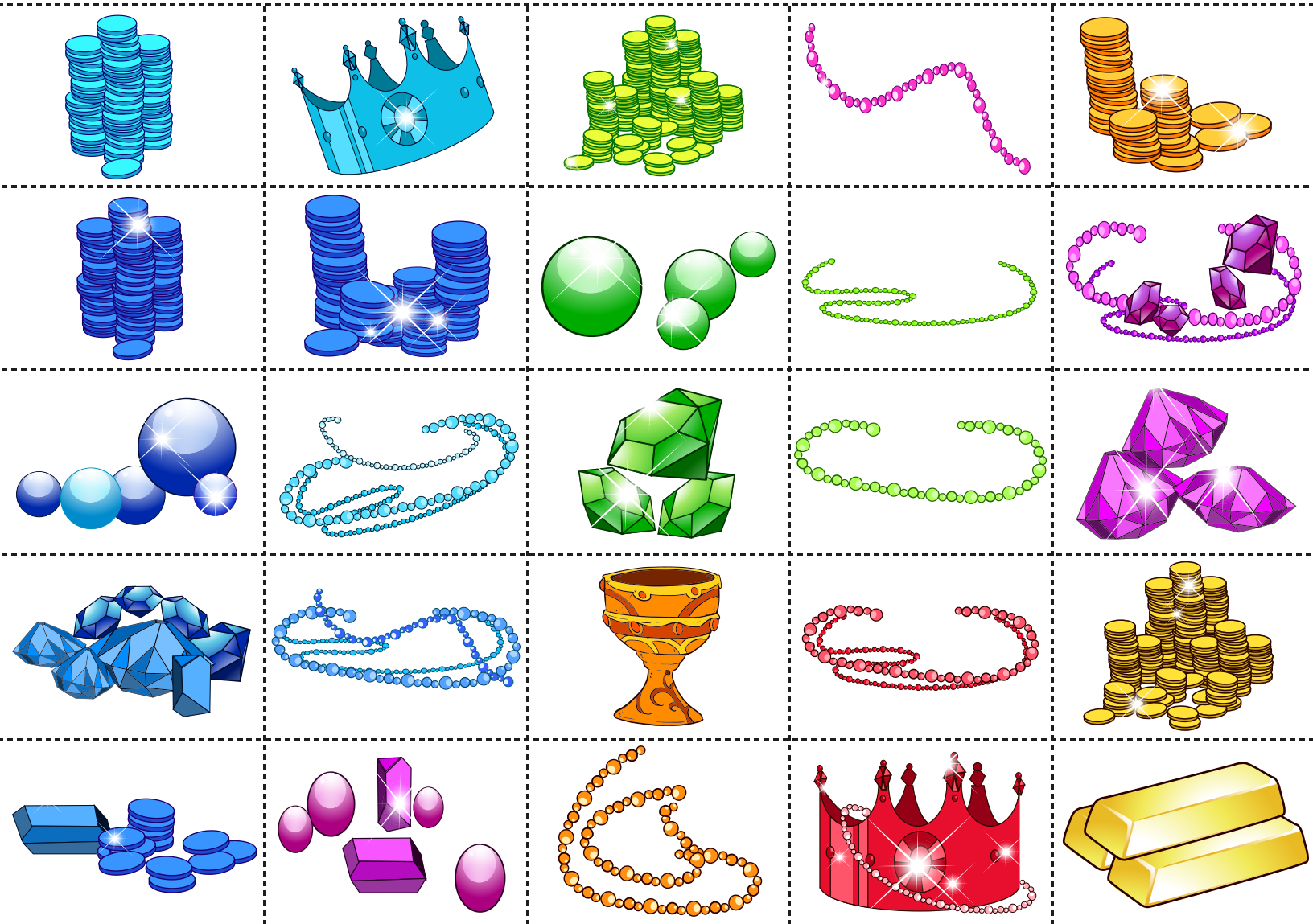
©Gribouille éducatif inc.